Fiche produit - Reference sheet

TURNKEY RHINO

Bucket equipment
for quarrying & mining

TKSH EXC 345 100 R

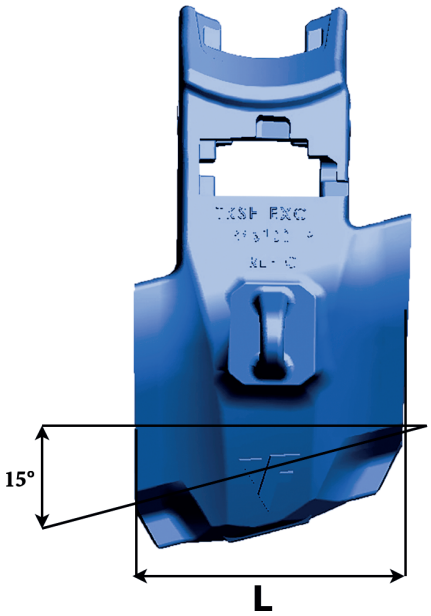

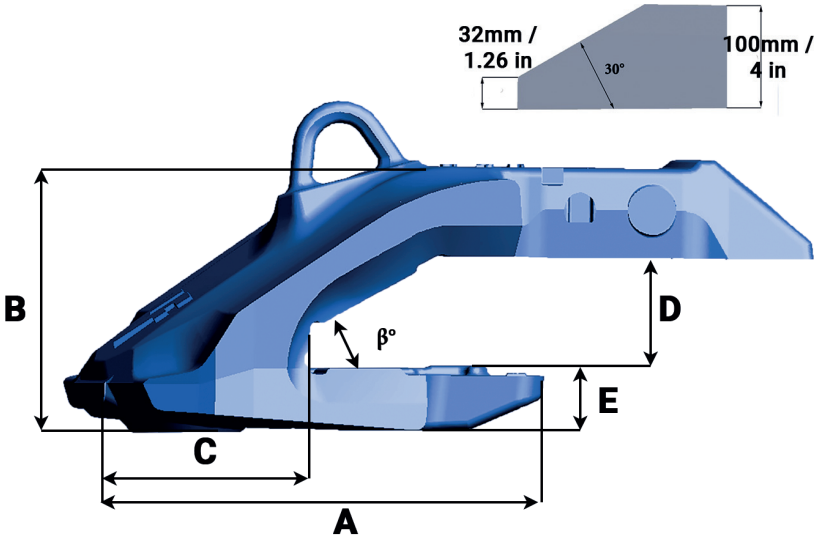

Référence Part number	Poids Weight Kg/Lbs	L mm/in	A mm/in	B mm/in	C mm/in	D mm/in	E mm/in	β°
TKSH EXC 345 100 R	111 244.71	345 13.58	410 16.14	236 9.29	134 5.28	103 4.05	56 2.20	30°

FEURST– Bd de la Boissonnette – 42110 Feurs – France – Tél +33 (0)4 77 27 40 63 – Fax +33 (0)4 77 27 09 84
marketing@safe-feurst.fr